KAMPIONA DRAIN

INVERSIONE DI PENDENZA!

METALGLAS
BONOMI
ITALY

B-5040 KAMPIONA DRAIN

- Massima portata e sicurezza grazie al sistema antisfilamento del vetro.
  Riduzione dei costi fino al 75% nella foratura del vetro (non necessita dei centri di lavoro).
  Semplicità e sicurezza di montaggio dei vetri multipli o di grandi dimensioni grazie alla tecnologia "JPK-KAMP" che permette l'installazione di punti di fissaggio ove necessario.
  Struttura in monoblocco, dal design unico e minimale.

- Maximum load and greatest safety thanks to the glass anti-slip system.
  Up to 75% cost reduction in drilling glass (machining centres are not needed).
  Simplicity and safety in assembling multiple or large pieces of glass thanks to "JPK-KAMP" technology which allows installation of fixing points where necessary.
  Mono-block structure, unique and minimalist design.

- Maximaler Leistungsfaktor und Sicherheit durch das Anti-Rutsch-System der Glasscheibe.
  Kostenreduktion bis zu 75% beim Bohren der Scheibe (keine Notwendigkeit von Bearbeitungszentren).
  Einfachheit und Sicherheit bei der Montage von mehreren oder großen Fe Scheiben dank der "JPK-KAMP" -Technologie, die bei Bedarf die Installation von Befestigungspunkten ermöglicht.
  Monoblock-Struktur, mit einem einzigartigen und minimalistischem Design.

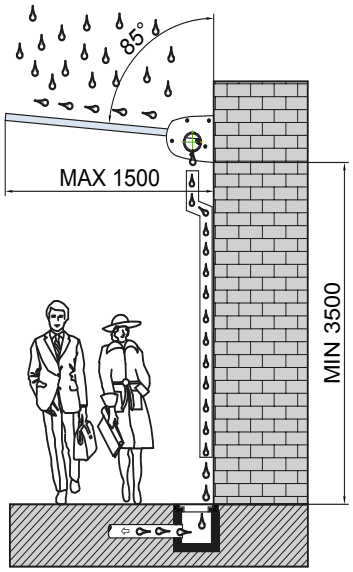

PENSILINA KAMPIONA DRAIN

Patent Pending

B-5040-SL
SCARICO LATERALE
LATERAL DRAIN
SEITLICHER ABFLUSS

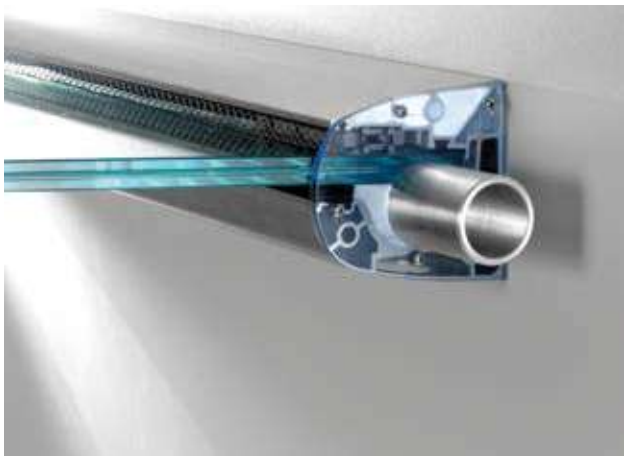

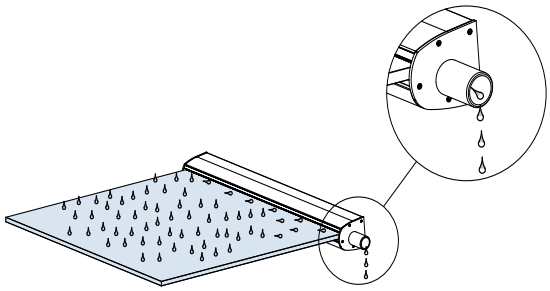

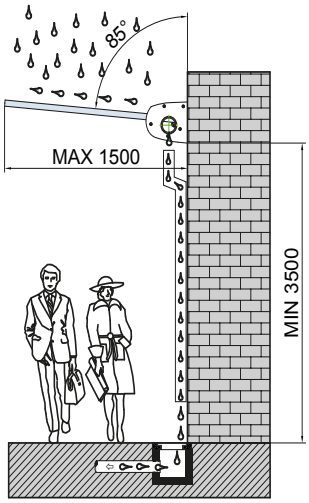

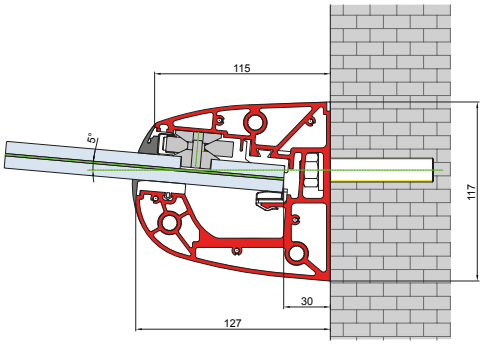

B-5040-SI
SCARICO INFERIORE
LOWER DRAIN
UNTERER ABFLUSS

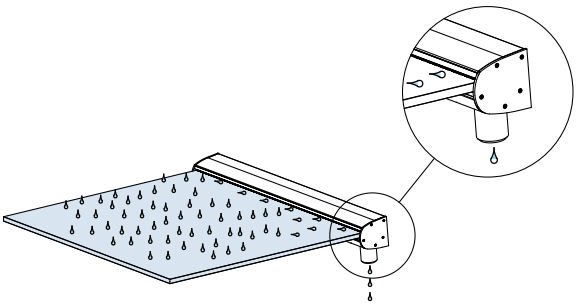

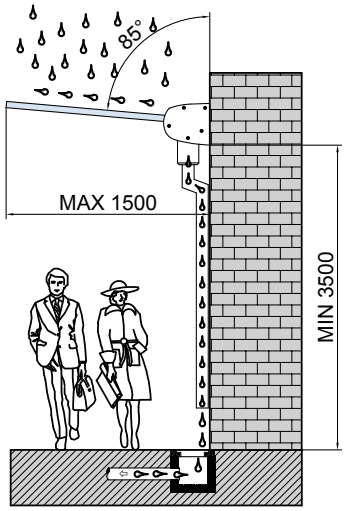

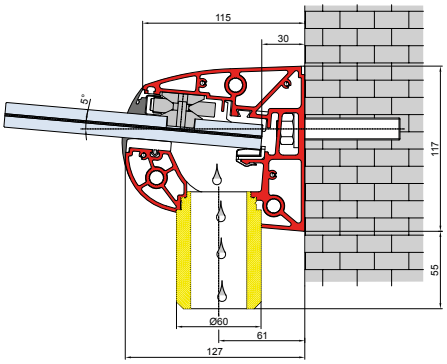

PENSILINA KAMPIONA DRAIN

Patent Pending

B-5040-SP
SCARICO POSTERIORE
REAR DRAIN
RÜCKSEITIGER ABFLUSS

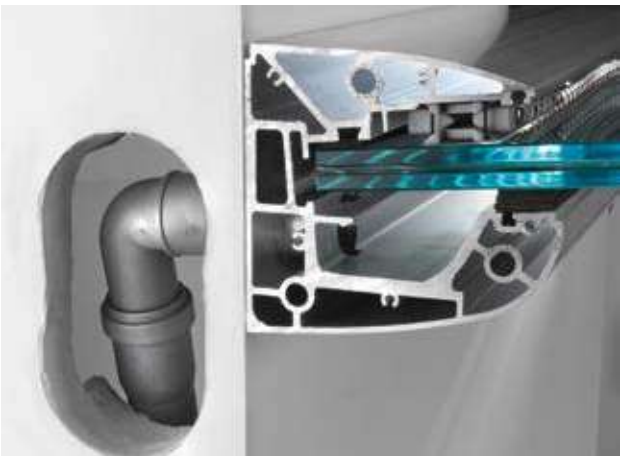

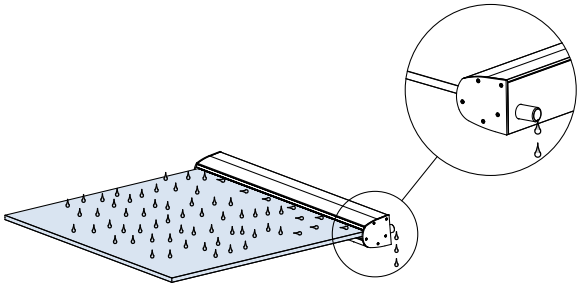

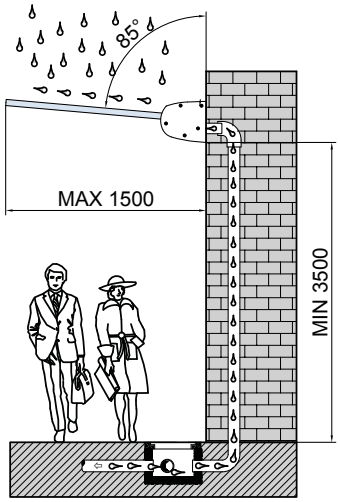

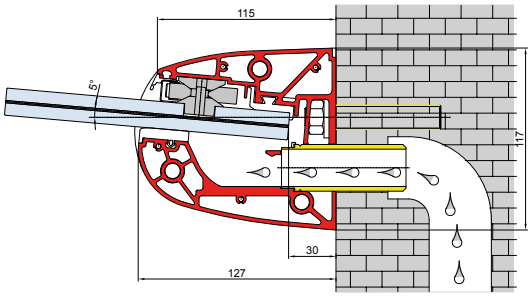

B-5040-M
MODULARE
MODULAR

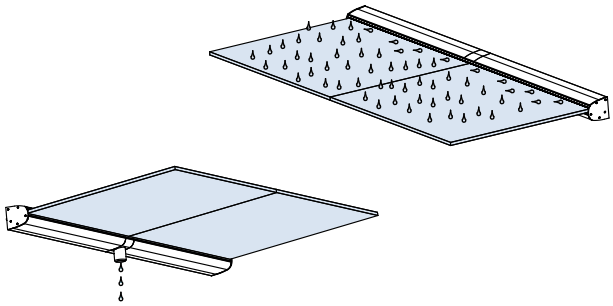

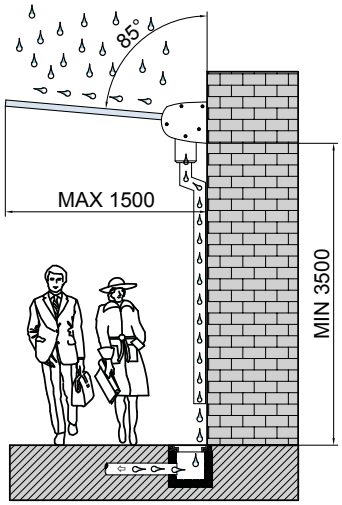

Possibilità di scarico a pluviale con relativi scoli
Possibility of downpipe discharge with relative drains
Möglichkeit der Regenableitung mit entsprechenden Leisten

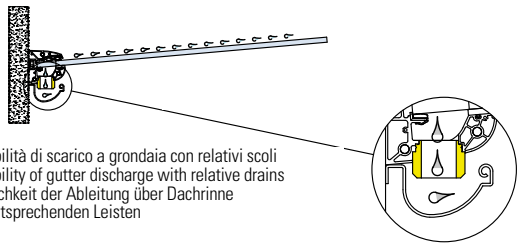

Possibilità di scarico a grondaia con relativi scoli
Possibility of gutter discharge with relative drains
Möglichkeit der Ableitung über Dachrinne
mit entsprechenden Leisten

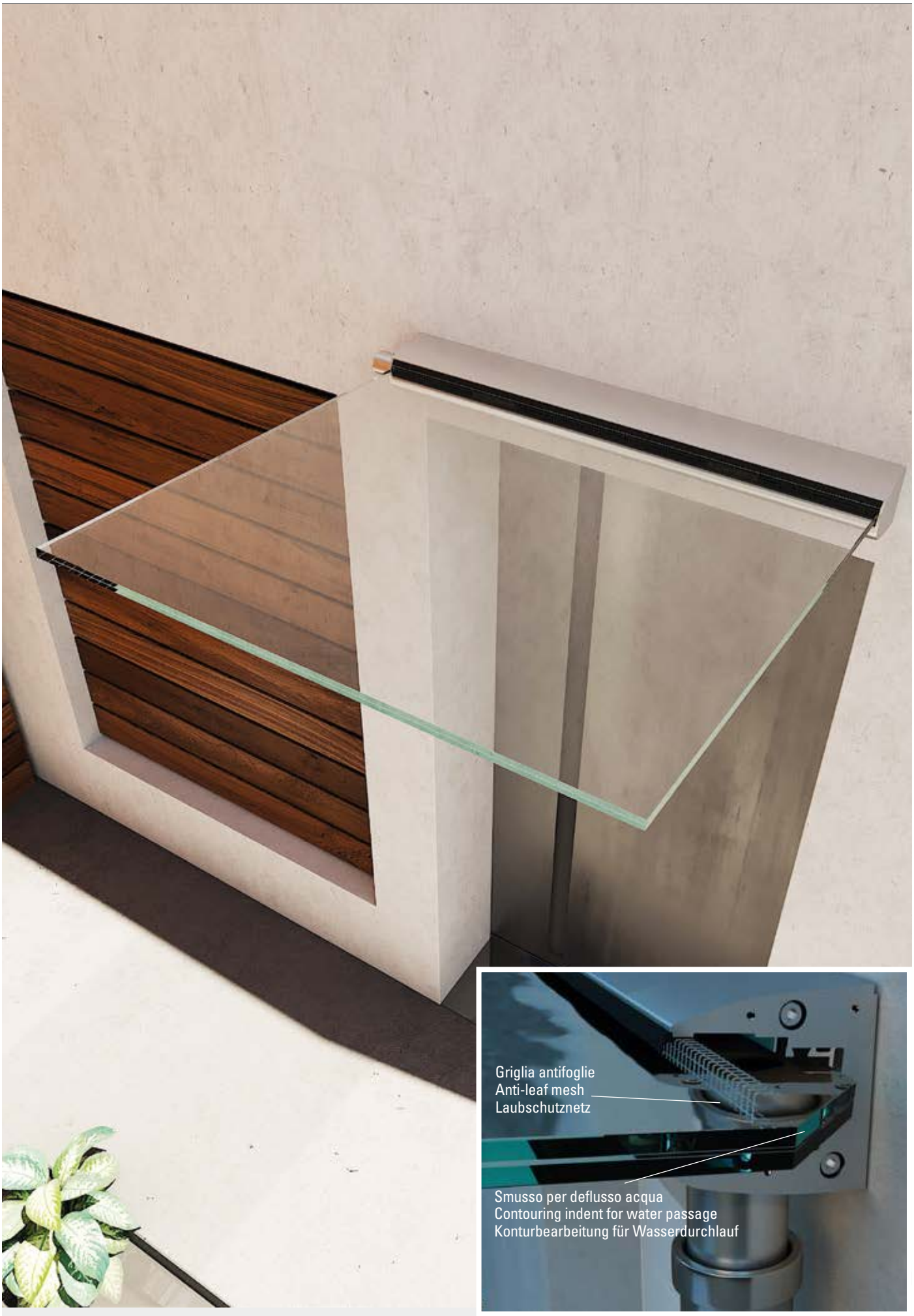
Griglia antifoglie
Anti-leaf mesh
Laubschutznetz
Smusso per deflusso acqua
Contouring indent for water passage
Konturbearbeitung für Wasserdurchlauf

B-5040-SL KAMPIONA DRAIN SCARICO LATERALE

LATERAL DRAIN | SEITLICHER ABFLUSS

Patent Pending

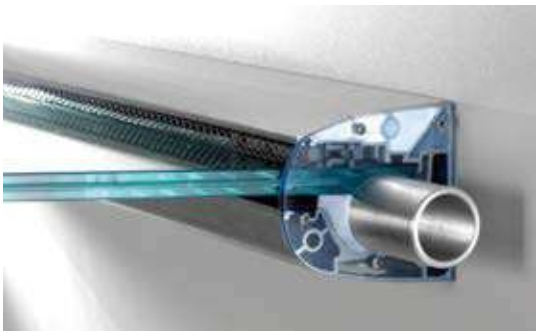

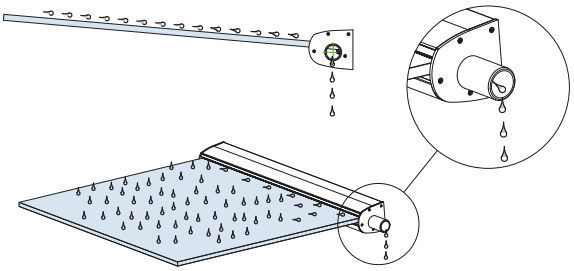

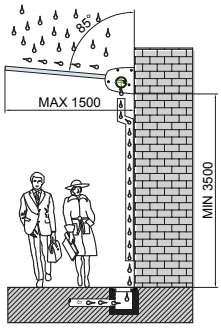

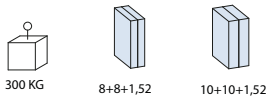

Griglia antifoglie
Anti-leaf mesh
Laubschutznetz

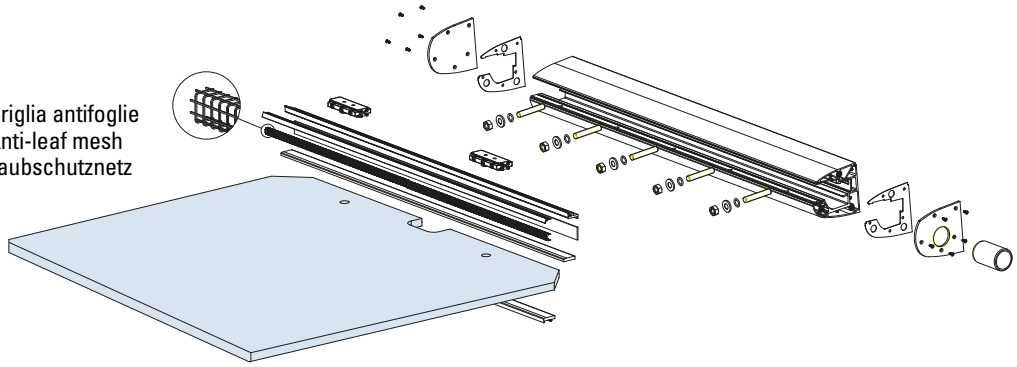

- Lavorazione vetro.
  Solo la lastra superiore è forata
- Glass preparation.
  Only the upper glass panel is drilled
- Glasbearbeitung.
  Nur die obere Scheibe wird gebohrt

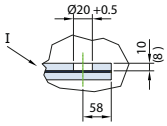

- Lavorazione vetro alternativa.
- Alternative glass preparation.
- Alternative Glasbearbeitung.

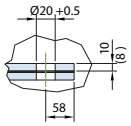

B-5040-SL set 1

L=1500 mm
con/with/mit
3 Jolly Pack

N. 3 pcs

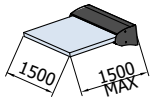

B-5040-SL set 2

L=2000 mm
con/with/mit
4 Jolly Pack

N. 4 pcs

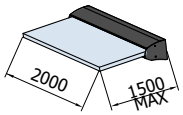

B-5040-SL set 3

L=3000 mm
con/with/mit
6 Jolly Pack

N. 6 pcs

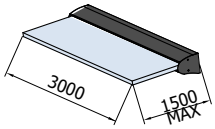

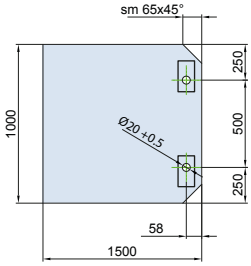

JOLLY-PACK KAMP

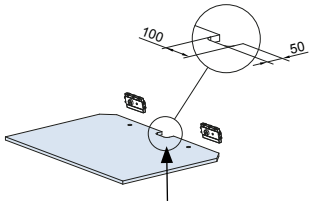

Tasca opzionale per flusso acqua
Optional cavity for water flow
Optionale Tasche für Wasserfluss

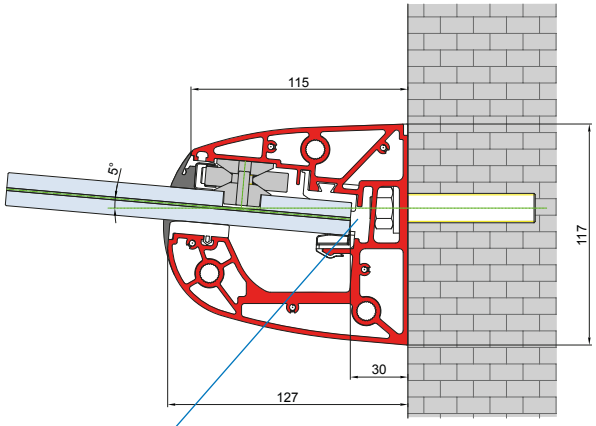

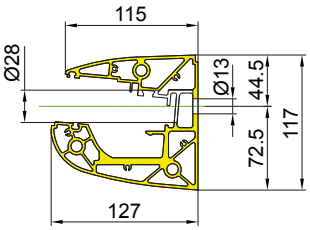

- Sede per LED 18x5 max, per illuminazione vetro
- Channel for LED, for glass lighting
- Sitz für LED, für Beleuchtung des Glas

Quota variabile | Variable size | Variables Maß

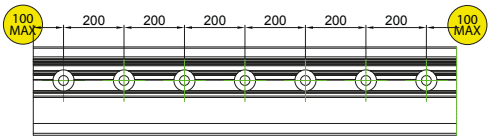

xme558a

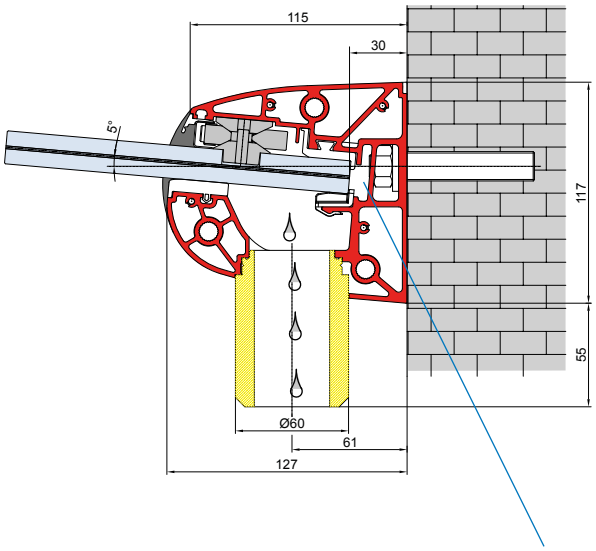

Griglia antifoglie
Anti-leaf mesh
Laubschutznetz

Smusso per deflusso acqua
Contouring indent for water passage
Konturbearbeitung für Wasserdurchlauf

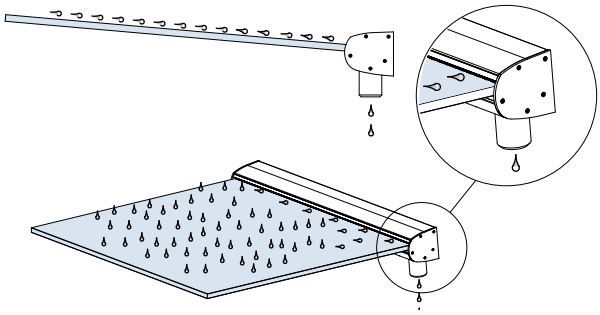

- Sede per LED 18x5 max, per illuminazione vetro
- Channel for LED, for glass lighting
- Sitz für LED, für Beleuchtung des Glas

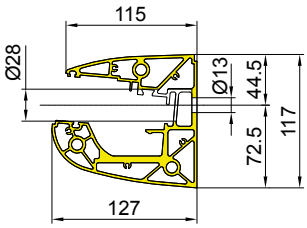

Quota variabile | Variable size | Variables Maß

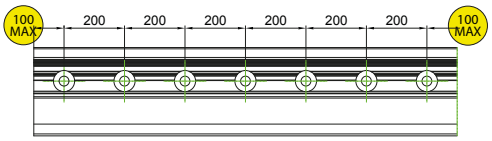

Foratura per scarico inferiore
Hole for low drain
Bohrung für unteren Abfluss

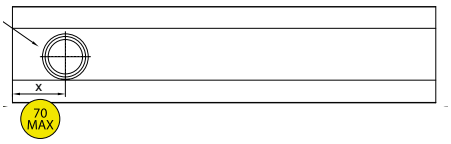

B-5040-SI KAMPIONA DRAIN SCARICO INFERIORE

LOWER DRAIN | UNTERER ABFLUSS

Patent Pending

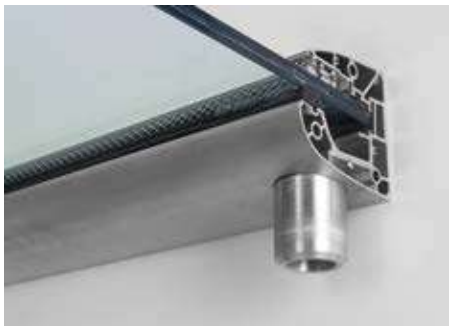

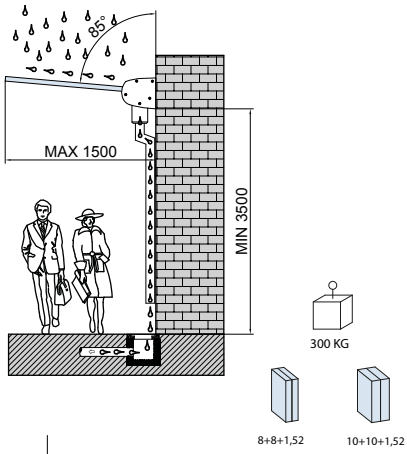

SET COMPRESO DI TAPPI LATERALI, SCARICHI ACQUA ESCLUSI

SET INCLUDING LATERAL END CAPS, WATER DRAINS EXCLUDED
SET INKLUSIVE SEITENENDKAPPEN, WASSERABFLÜSSE NICHT INBEGRIFFEN

B-5040-SI set 1

L=1500 mm
con/with/mit
3 Jolly Pack

N. 3 pcs

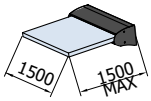

B-5040-SI set 2

L=2000 mm
con/with/mit
4 Jolly Pack

N. 4 pcs

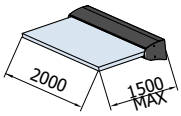

B-5040-SI set 3

L=3000 mm
con/with/mit
6 Jolly Pack

N. 6 pcs

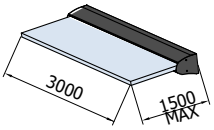

- Lavorazione vetro.
  Solo la lastra superiore è forata
- Glass preparation.
  Only the upper glass panel is drilled
- Glasbearbeitung.
  Nur die obere Scheibe wird gebohrt

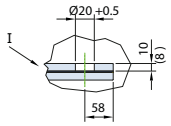

- Lavorazione vetro alternativa.
- Alternative glass preparation.
- Alternative Glasbearbeitung.

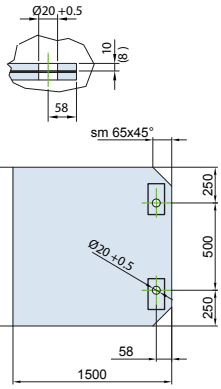

OPZIONI DISPONIBILI PER SCARICO INFERIORE

OPTIONS AVAILABLE FOR LOWER DRAIN
ERHÄLTLICHE OPTIONEN FÜR UNTEREN ABFLUSS

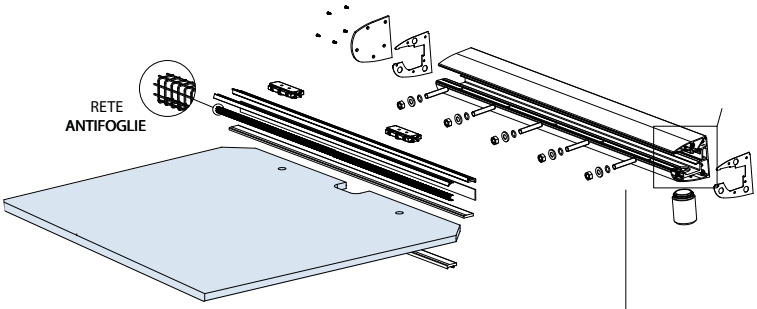

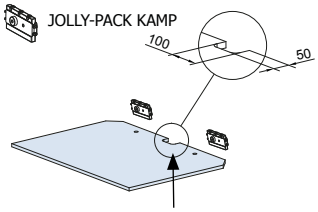

Tasca opzionale per flusso acqua
Optional cavity for water flow
Optionale Tasche für Wasserfluss

1

LAV-5040-SI

Foratura scarico inferiore fatta su profilo intero a C.N.C. compreso tubo di scarico
Holes for low drain created on entire profile via C.N.C. including drain pipe
Bohrung für unteren Abfluss am CNC-gefrästen Innenprofil inklusive Abflussrohr

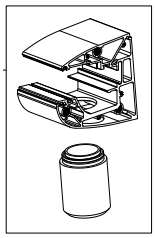

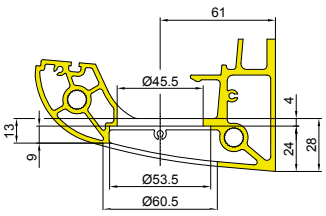

B-5044

Tubo di scarico inferiore
Lower drain pipe
Unteres Abflussrohr

2

B-5043

Modulo preforato compreso di tubo di scarico e tiranti per collegamento
Module with hole already created including drain pipe and connecting rods
Vorgebohrtes Modul inklusive Abflussrohr und Verbindungszugstangen

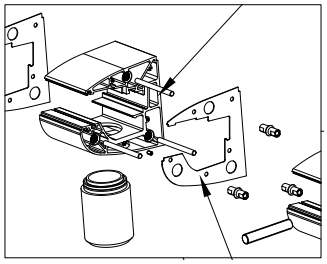

xme558b

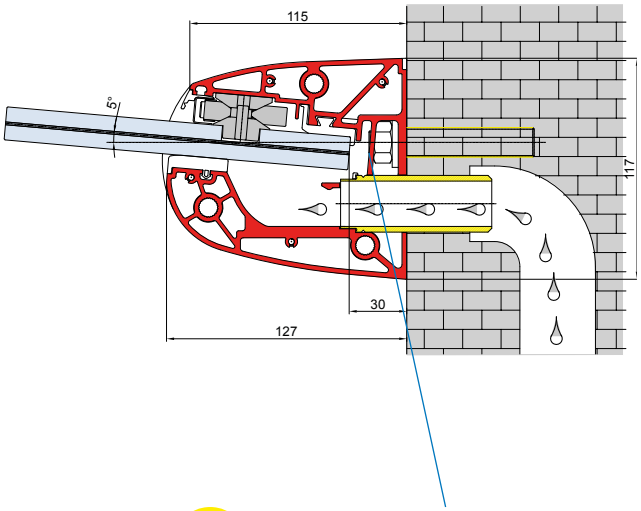

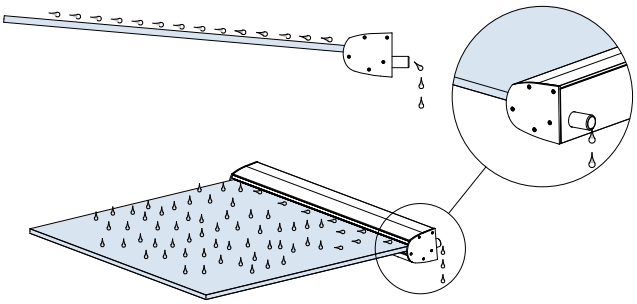

- Sede per LED 18x5 max, per illuminazione vetro
- Channel for LED, for glass lighting
- Sitz für LED, für Beleuchtung des Glas

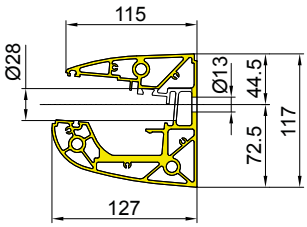

Quota variabile | Variable size | Variables Maß

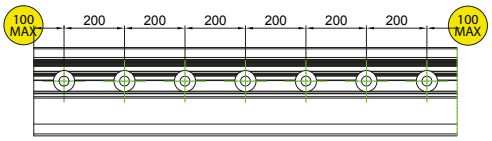

Foratura per scarico posteriore
Hole for rear drain
Bohrung für rückseitiger Abfluss

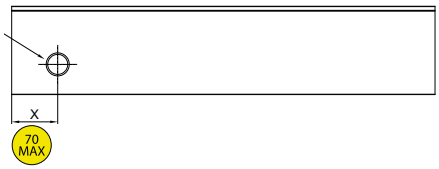

B-5040-SP KAMPIONA DRAIN SCARICO POSTERIORE

REAR DRAIN | RÜCKSEITIGER ABFLUSS

Patent Pending

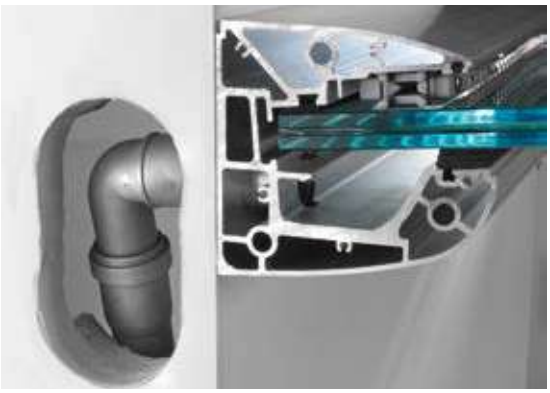

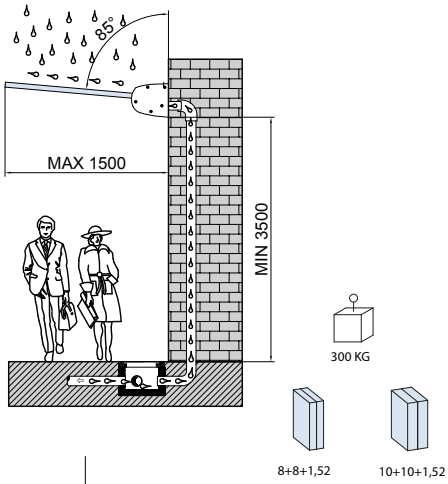

SET COMPRESO DI TAPPI LATERALI, SCARICHI ACQUA ESCLUSI

SET INCLUDING LATERAL END CAPS, WATER DRAINS EXCLUDED
SET INKLUSIVE SEITENENDKAPPEN, WASSERABFLÜSSE NICHT INBEGRIFFEN

B-5040-SP set 1

L=1500 mm
con/with/mit
3 Jolly Pack

N. 3 pcs

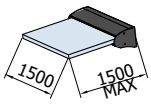

B-5040-SP set 2

L=2000 mm
con/with/mit
4 Jolly Pack

N. 4 pcs

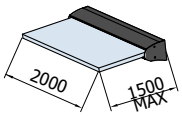

B-5040-SP set 3

L=3000 mm
con/with/mit
6 Jolly Pack

N. 6 pcs

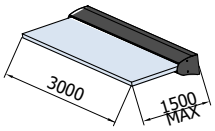

- Lavorazione vetro.
  Solo la lastra superiore è forata
- Glass preparation.
  Only the upper glass panel is drilled
- Glasbearbeitung.
  Nur die obere Scheibe wird gebohrt

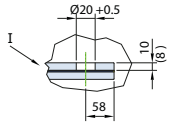

- Lavorazione vetro alternativa.
- Alternative glass preparation.
- Alternative Glasbearbeitung.

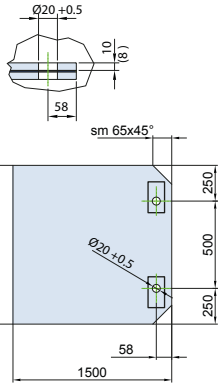

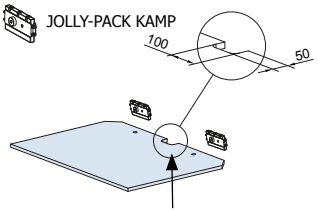

Tasca opzionale per flusso acqua
Optional cavity for water flow
Optionale Tasche für Wasserfluss

OPZIONI DISPONIBILI PER SCARICO INFERIORE

OPTIONS AVAILABLE FOR LOWER DRAIN
ERHÄLTLICHE OPTIONEN FÜR UNTEREN ABFLUSS

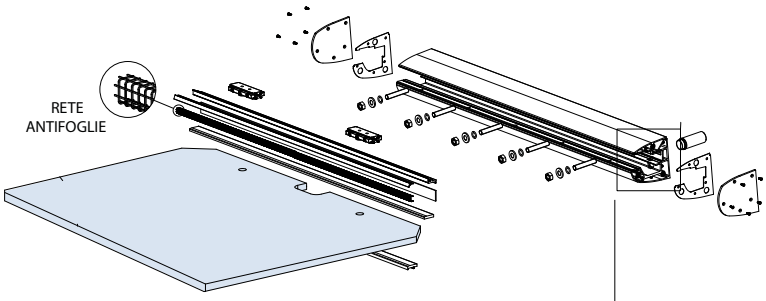

1

LAV-5040-SP

Foratura scarico posteriore fatta su profilo intero a C.N.C. compreso tubo di scarico
Holes for rear drain created on entire profile via C.N.C. including drain pipe
Bohrung für rückseitiger Abfluss am CNC-gefrästen Innenprofil inklusive Abflussrohr

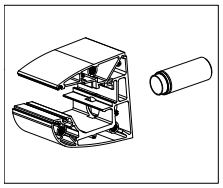

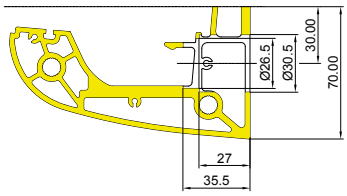

B-5046

Tubo di scarico posteriore
Rear drain pipe
Rückseitiger Abflussrohr

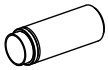

2

B-5045

Modulo preforato compreso di tubo di scarico e tiranti per collegamento
Module with hole already created including drain pipe and connecting rods
Vorgebohrtes Modul inklusive Abflussrohr und Verbindungszugstangen

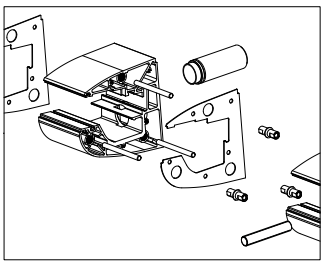

xme558c

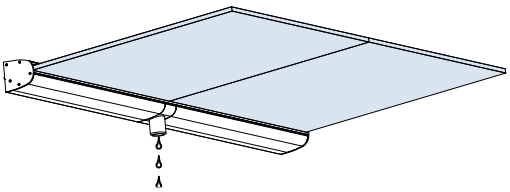

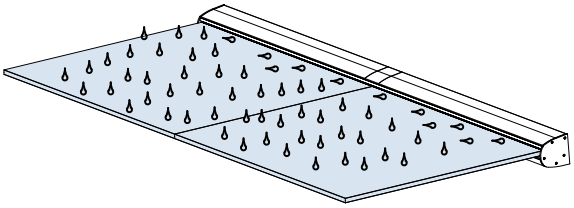

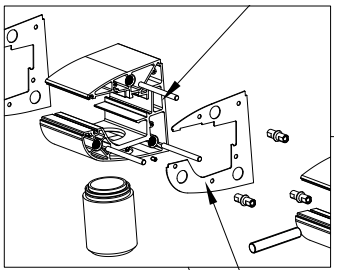

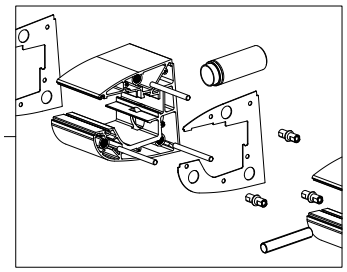

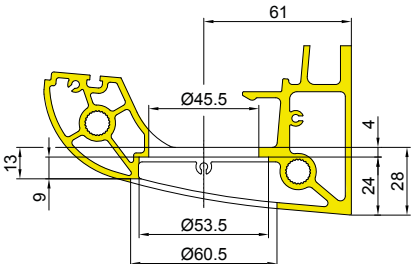
61
Ø45.5
4
13
9
24
28
Ø53.5
Ø60.5

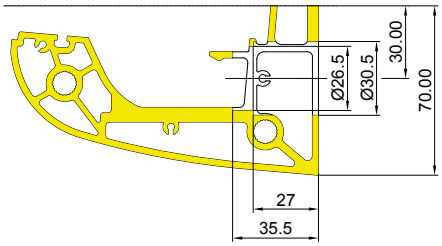
30.00
Ø26.5
Ø30.5
70.00
27
35.5

B-5040-M KAMPIONA DRAIN MODULARE

MODULAR

Patent Pending

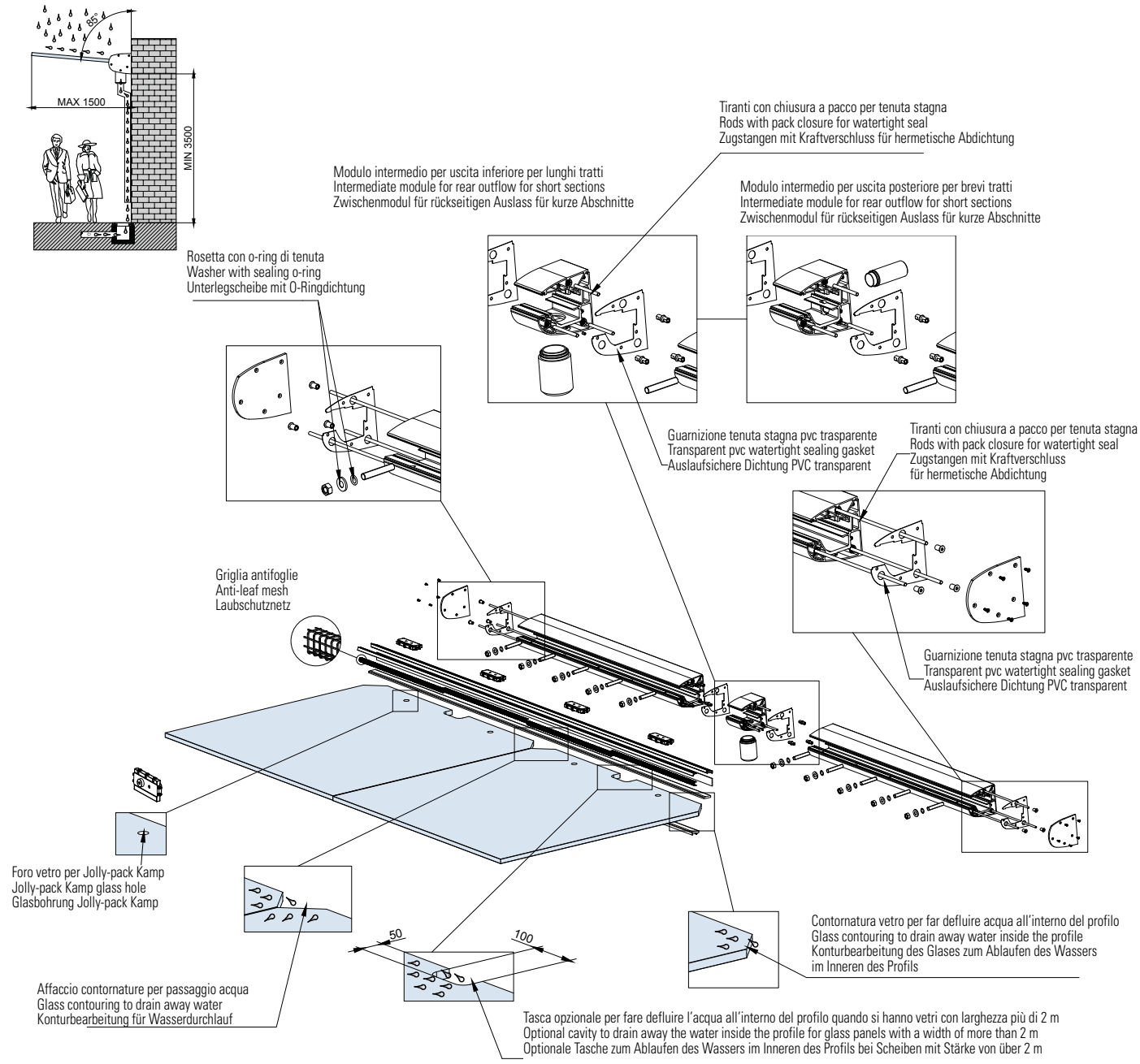

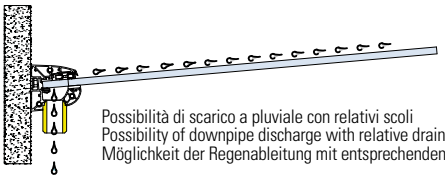

Possibilità di scarico a pluviale con relativi scoli
Possibility of downpipe discharge with relative drains
Möglichkeit der Regenableitung mit entsprechenden Leisten

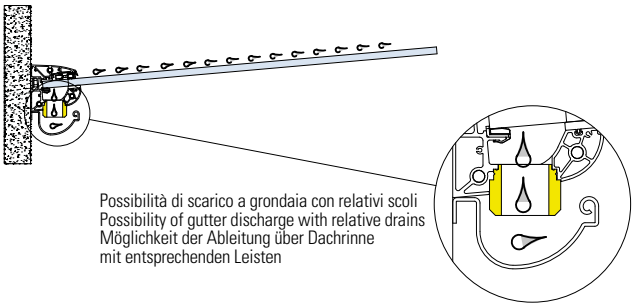

Possibilità di scarico a grondaia con relativi scoli
Possibility of gutter discharge with relative drains
Möglichkeit der Ableitung über Dachrinne
mit entsprechenden Leisten

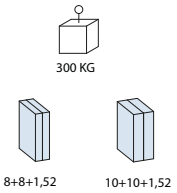

xme558d

PENSILINA KAMPIONA DRAIN

- L'acqua non aspetta e non si ferma mai. Cambia forma e scorre attorno alle cose. METALGLAS con Kampiona Drain ha trovato per lei sentieri a cui nessun altro aveva mai pensato.
- Water doesn't wait and is never static. It changes shape and flows around things. Metalglas with Kampiona Drain has found paths for it that no-one else had ever thought of.
- Wasser wartet nicht und bleibt nie stehen. Es nimmt unterschiedliche Formen an und fließt um die Dinge herum. Metalglas hat mit Kampiona Drain Wege gefunden, an die nie jemand anderes gedacht hatte

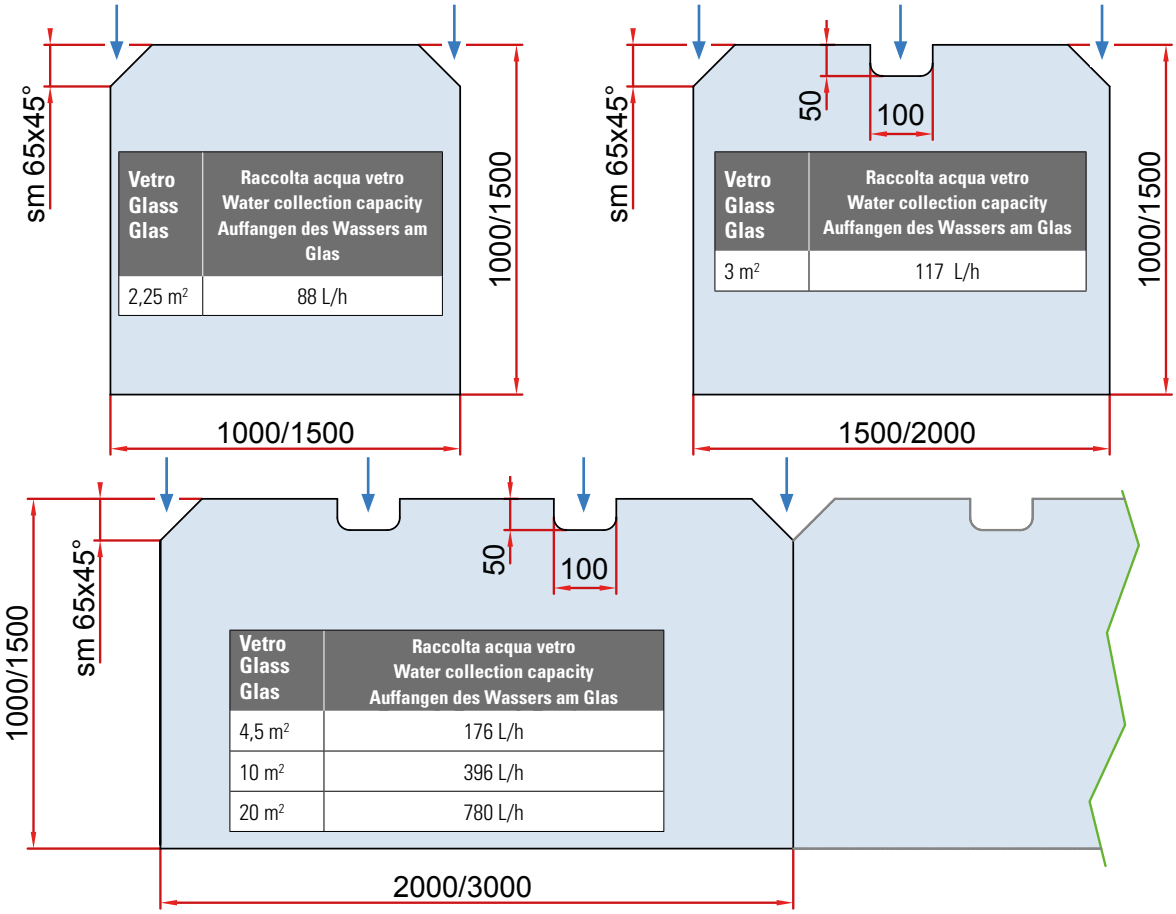

CLASSIFICAZIONE DELLE PRECIPITAZIONI | RAINFALL CLASSIFICATION | EINTEILUNG DER NIEDERSCHLÄGE

Pioviggine | Drizzle | Nieselregen	1 mm/h	1 L/m²
Pioggia debole | Light rain | Schwacher Regen	from 1 to 2 mm/h	from 1 to 2 L/m²
Pioggia moderata | Steady rain | Mäßiger Regen	from 2 to 5 mm/h	from 2 to 5 L/m²
Pioggia forte | Heavy rain | Starker Regen	from 6 to 9 mm/h	from 6 to 9 L/m²
Rovescio | Downpour | Regenschauer	from 16 to 39 mm/h	from 16 to 39 L/m²
Nubifragio | Storm | Wolkenbruch	40 mm/h	40 L/m²

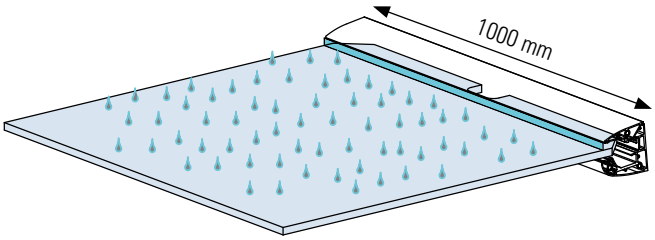

A

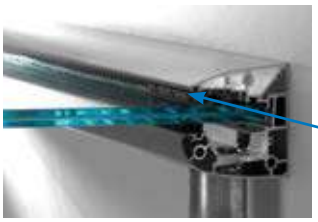

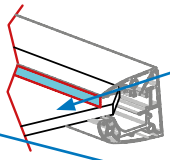

Capacità raccolta acqua L=1000 mm
Water collection capacity L=1000 mm
Auffangen des Wassers L=1000 mm
12000 mm² —>37440 L/h

Capacità raccolta acqua con retina anti foglie L=1000 mm
Water collection capacity with grid L=1000 mm
Auffangen des Wassers L=1000 mm
6000 mm²—>18720 L/h

B

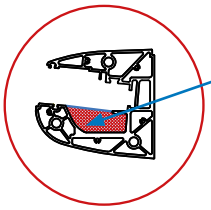

Capacità raccolta acqua:
Water collection capacity:
Auffangen des Wassers:
1660 mm²—>5184 L/h

C

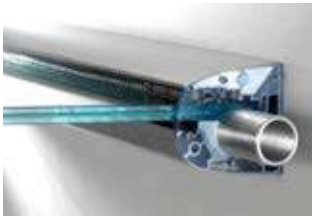

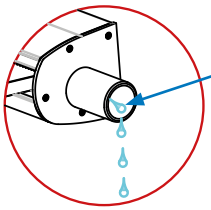

Capacità raccolta acqua:
Water collection capacity:
Auffangen des Wassers:
1320 mm²—>4104 L/h

D

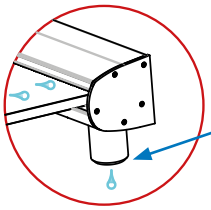

Capacità raccolta acqua:
Water collection capacity:
Auffangen des Wassers:
1260 mm²—>3924 L/h

E

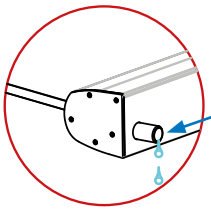

Capacità raccolta acqua:
Water collection capacity:
Auffangen des Wassers:
452 mm²—>1404 L/h

*With this solution is better to have 2 tubes

* Dati calcolati in laboratorio, secondo normativa UNI EN 12056 (coefficiente considerato di riempimento 0,33), senza presenza di detriti, foglie o altro. Per lunghi tratti verificare la fattibilità e l'esperienza.
* Data calculated in the laboratory, according to the UNI EN 12056 standard (coefficient considered with filling 0.33), without the presence of debris, leaves or other aspect. For long stretches check the feasibility and the experience.
* Daten im Labor berechnet, gemäß Norm EN 12056 (mit Füllkoeffizient 0,33), ohne Vorhandensein von Schutt, Blättern oder Sonstigem. Für lange Abschnitte sind Machbarkeit und Erfahrung zu prüfen.

SOLUZIONE CON TIRANTE

- Abbinamento Kampiona Drain con tirante per una maggiore sporgenza.
- Solution with tension rod
- Möglichkeit mit Zugstange

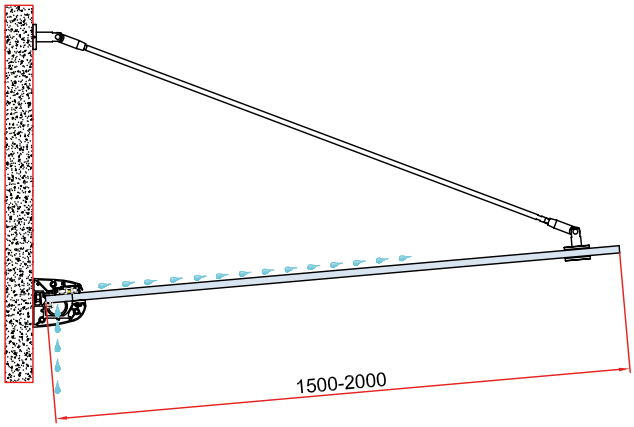

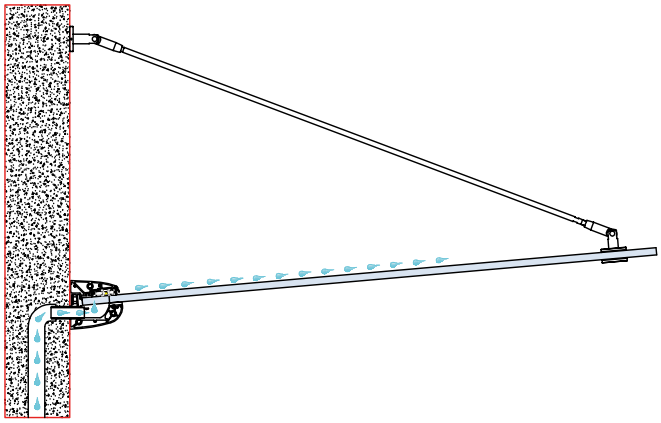

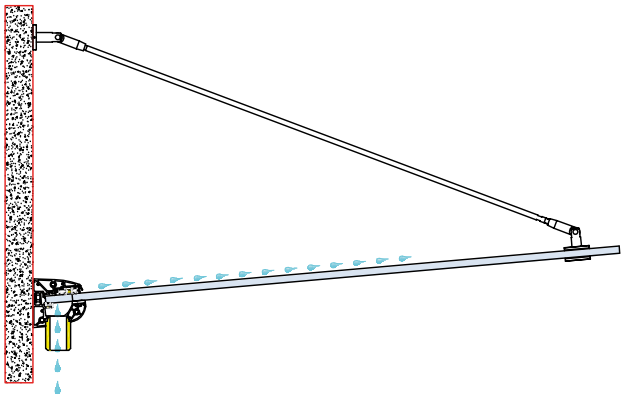

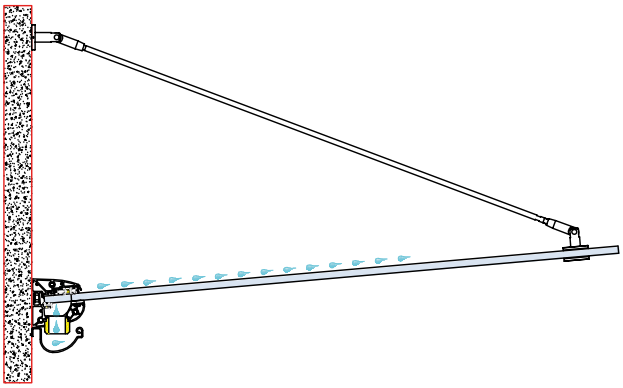

xme558g

CANALINA PER LED

LED U-CHANNEL | LED U-PROFIL

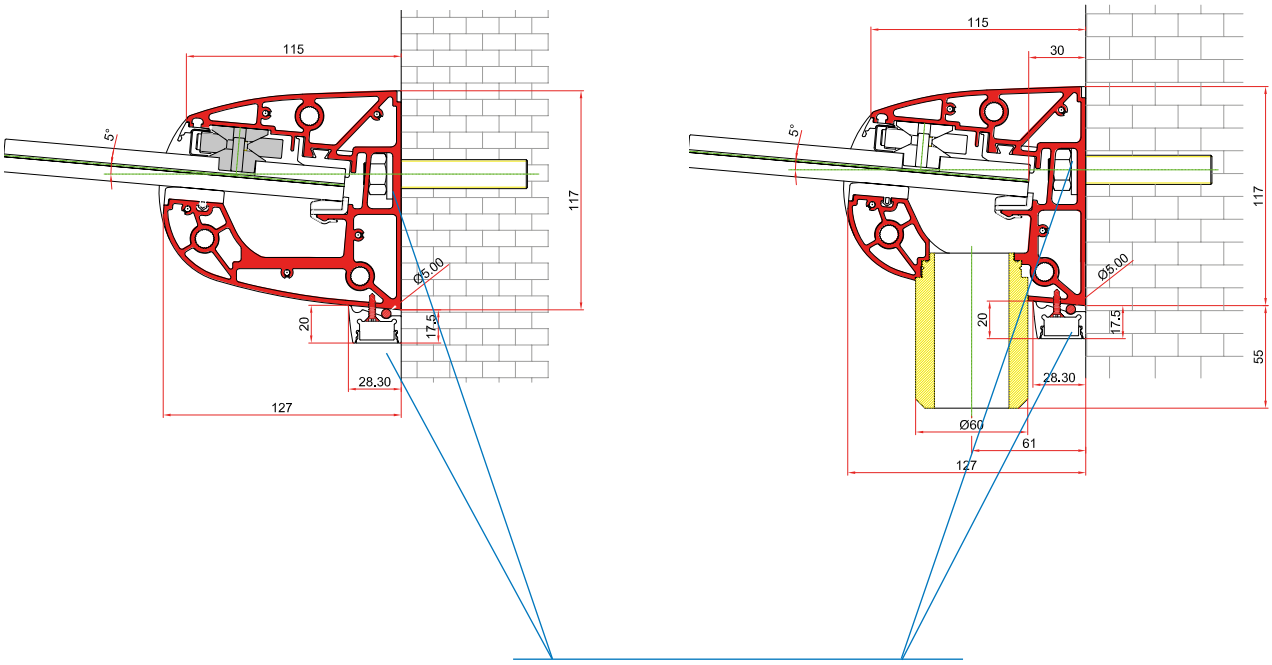

- Profilo speciale optional LED per illuminazione inferiore
- Optional LED U-channel, for bottom lighting
- Optional LED U-profil, für untere Beleuchtung

xme558g

B-1042

- Profilo in alluminio per montaggio strisce LED (non incluse) con sistemi pensiline B-1040 e B-6040. Copertura in metacrilato Frost inclusa.
- Aluminium U-channel for LED stripes assmbly (LED not included) for systems B-1040 and B-6040. Methacrylate Frost cover included.
- U-Profil aus Aluminium für Montage der LED (nicht enthalten) für Systeme B-1040 und B-6040. Abdeckung aus Methacrylat enthalten.

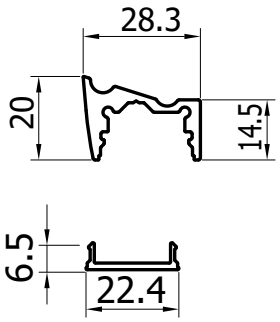

B-5040

- Paio tappi per pensilina B-5040 con profilo inferiore per LED B-1042.
- Pair endcaps for profile B-5040 with bottom LED U-channel B-1042.
- Paar Endkappen für Profil B-5040 mit unterem LED U-Profil B-1042.

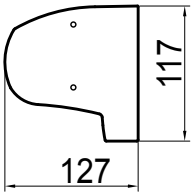

2 pcs

P-F31

- Set 2 pz. spine di congiunzione profili B-1042.
- Set 2 pins connecting profiles B-1042.
- Set 2 Stk Verbindungsstifte B-1042.

2 pcs

ENTER OUR WORLD
AND DISCOVER
OUR NEW PRODUCTS

metalglas.it

METALGLAS BONOMI Srl

Via Montini, 106/A
25067 Lumezzane S.A.
(Brescia) Italy

Ph. +39.030.829910
Fax +39.030.8920970
www.metalglas.it
info@metalglas.it